TRANSPORTADOR DE CHARNELAS MT 10

Transportador de virutas compacto para el transporte seguro y eficiente de virutas fuera de las máquinas herramienta

Estructura extremadamente compacta – Distribución de la cadena de 31,75 mm (1 ¼ pulgadas) – Apto para casi todas las máquinas herramienta pequeñas – Valorada cadena de bloque de rodillos para una larga vida útil – Integración sencilla en la máquina herramienta – Protección contra sobrecargas resistente para el accionamiento que prolonga la vida útil del transportador y del accionamiento

MODELO ESTÁNDAR

- Conexión de motor reductor 0,18 - 0,75 kW
- Embrague a fricción integrado y microinterruptor para la integración de la señal en la máquina herramienta
- Soporte de descarga, ajustable con ruedas giratorias
- Campana de recubrimiento para el accionamiento

ÁMBITOS DE APLICACIÓN

- Tornos y centros de mecanizado pequeños con una potencia de accionamiento de hasta 15 kW
- Transporte de virutas procedentes del mecanizado fino y ligero, y separación del refrigerante
- Transporte de piezas acabadas y semiacabadas, p. ej., tornillos, tuercas y piezas estampadas

TRANSPORTADOR DE CHARNELAS MT 10

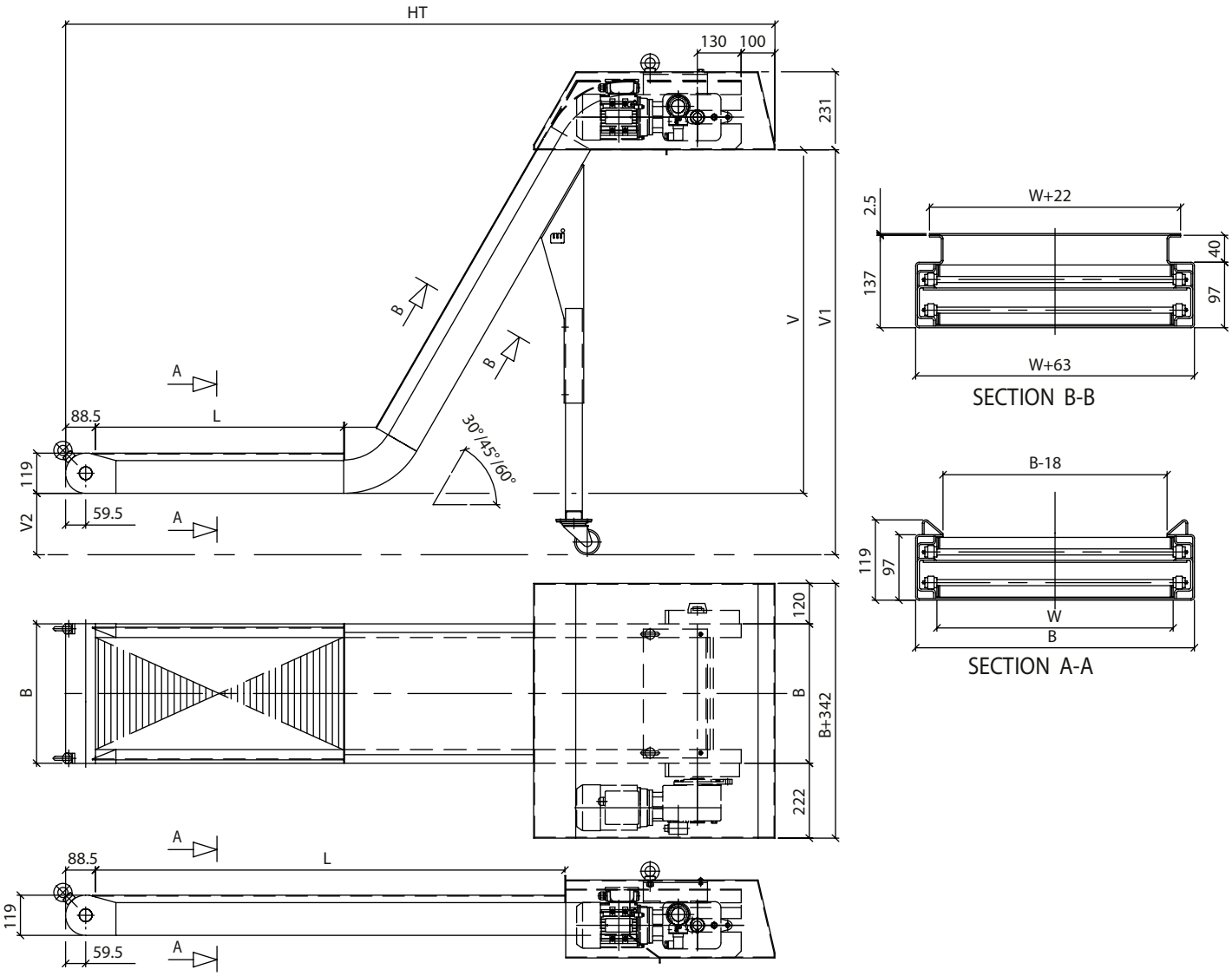

Requisitos de espacio y dimensiones totales

DATOS TÉCNICOS / DIMENSIÓN ESTÁNDAR

Distribución de la cadena	31,75 mm / 1 ¼″
Diámetro de los rodillos de la cadena	19 mm
Ancho de los rodillos de la cadena	8 mm
Grosor de la cinta	2 mm
Ancho de la cinta (W) mín.	100 mm
Ancho de la cinta (W) máx.	500 mm
Altura del arrastrador	20 mm

Grosor del carril guía	2,5 mm
Fuerza de tracción de la cinta	6.400 N
Carga de rotura	60.000 N
Velocidad (en m/min)	1 - 1,5 - 3
Longitud central máx. (valor orientativo)	6.000 mm
Aplicación para máquinas hasta una potencia de accionamiento máx. (valor orientativo)	15 KW

Sujeto a modificaciones. Versión de octubre de 2014.

MAYFRAN INTERNATIONAL B.V.
P.B. 31032
6370 AA Landgraaf
NL
Edisonstraat 14
6372 AK Landgraaf
NL
+31 45 5329-292
+31 45 5329-300
sales@mayfran.eu
www.mayfran-es.com